Downlight LED - 25W avec réflecteur

DOWNLIGHT 25 WATTS :

- SMD intégré
- Driver interne
- Installation facile
- Parfait pour les cuisines et salles de bain (IP54) mais aussi pour les bureaux, supermarchés, couloirs, ...

RÉFÉRENCES

RÉFÉRENCES	DÉSIGNATIONS
DL258N98602	Downlight 25W 60° 2650 lm 4000K
À VENIR	Downlight 25W 60° 2280 lm 3000K
À VENIR	Downlight 25W 60° 2450 lm 5000K

SPÉCIFICATIONS TECHNIQUES

Dimensions	D. 228 mm / H. 98 mm
Poids	0,56 kg
Tension	AC 100-277V 50/60Hz
Facteur de puissance	≥ 0.90
Puissance	25 Watts
Angle de diffusion	60°
Température de fonctionnement	-20°C~+45°C
Température de couleur	3000K / 4000K / 5000K
Flux lumineux	2280 lm / 2650 lm / 2450 lm
Rendement lm/W	106 lm/W
Indice de rendu des couleurs	≥80
IP & IK	IP54 & IK07
Durée de vie	50 000 heures

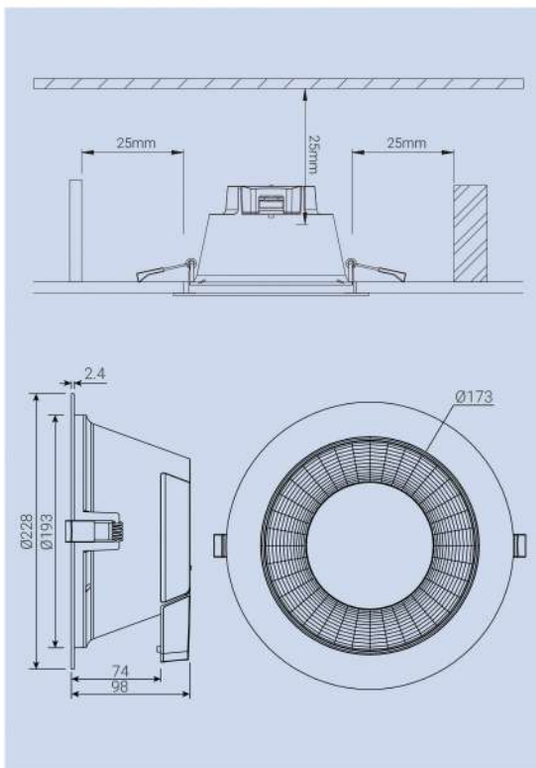

MONTAGE

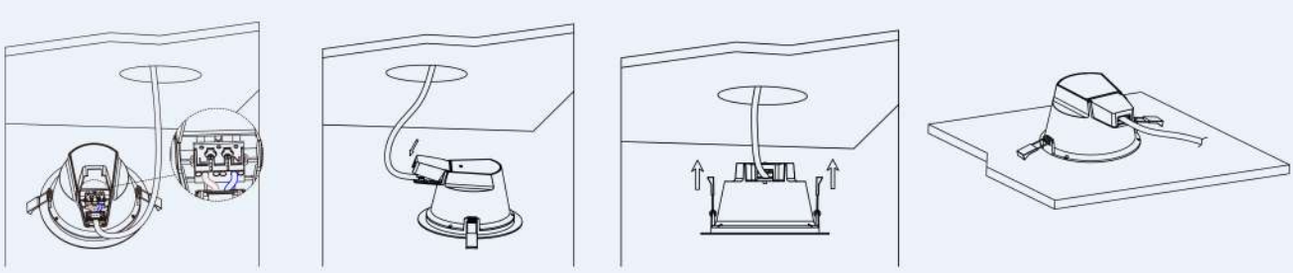

PACKAGING

30 pcs/carton
poids total : 21 kg